蛇口一体型浄水器
みず工房 コンバージェンス

製品図面

シングルレバー混合栓
（ワンホール型）

JK102MN-1NBF
JK102MT-1NBF 寒

※スパウト回転角度 80°仕様もあります。
受注生産品です。納期は弊社担当まで
お問い合わせください。

【取り付け可能なキッチン】

- 取り付け可能なシンクタイプ (図 1)
- シンクのポケットが蛇口中央から左に 96mm 以上、右に 129mm 離れた位置にあるタイプ (図 2)

(図 1)

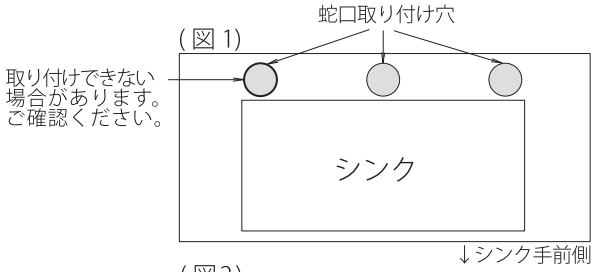

(図2)

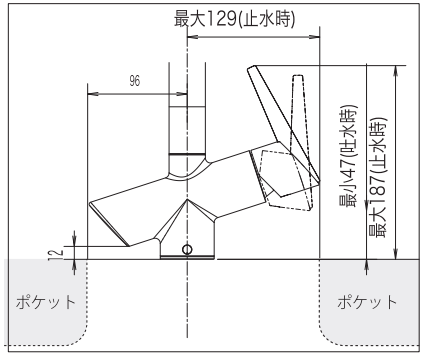

詳細図

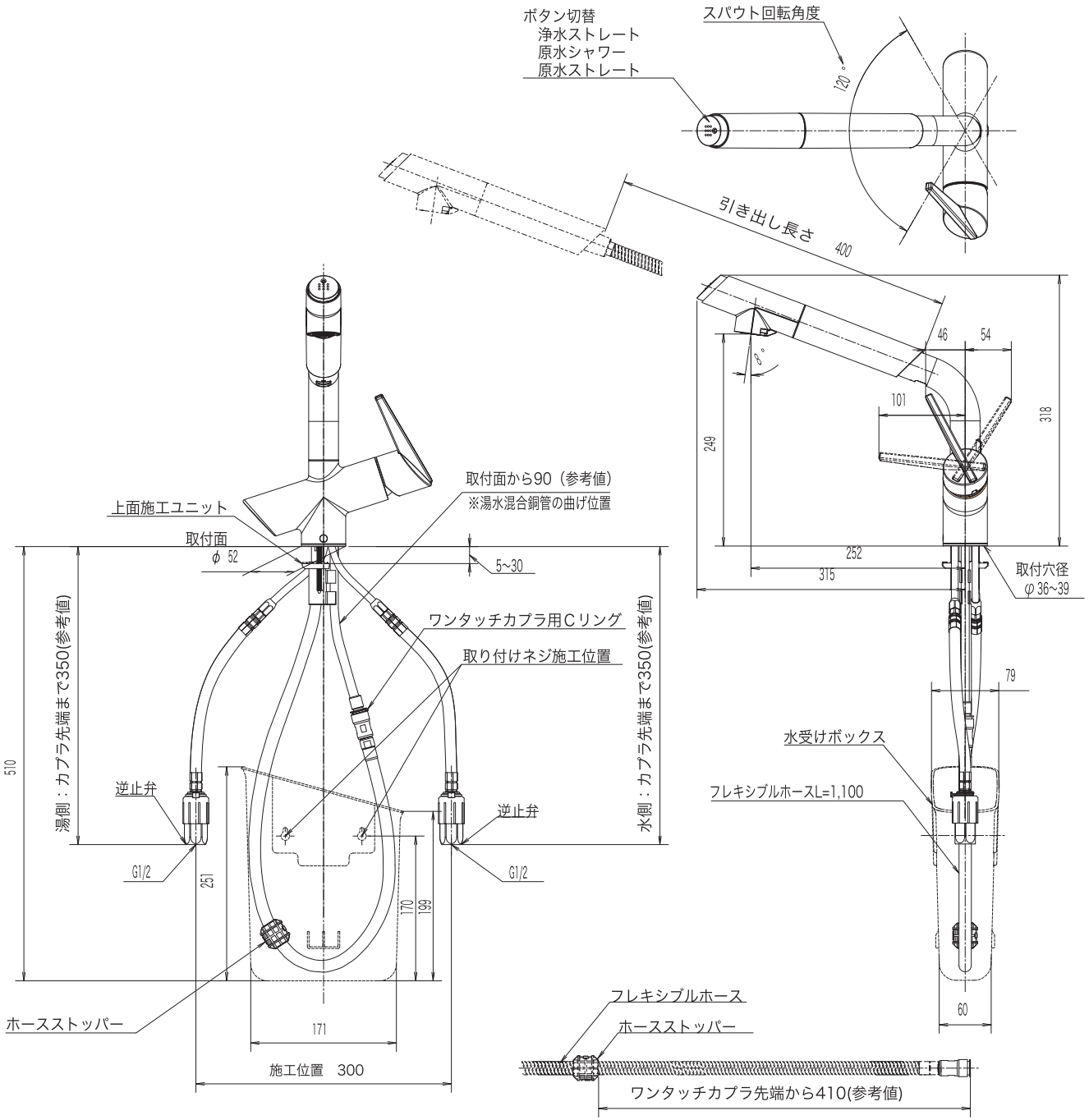

※ホースストッパーの取り付け位置